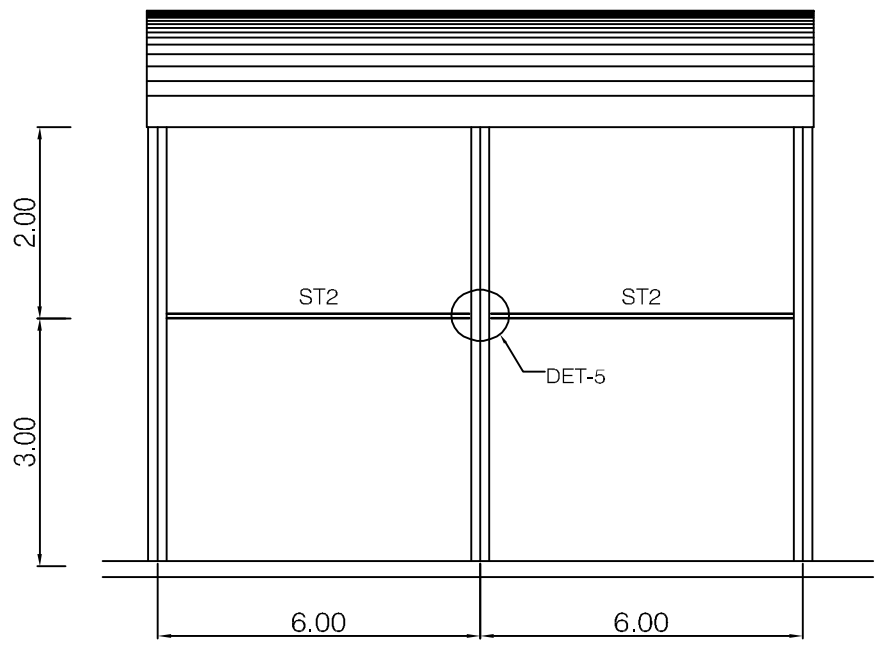

ST2- 2(4TH12)

ELEVACIÓN LATERAL

EL CONCRETO A UTILIZARSE f'c= 250 kg/cm2

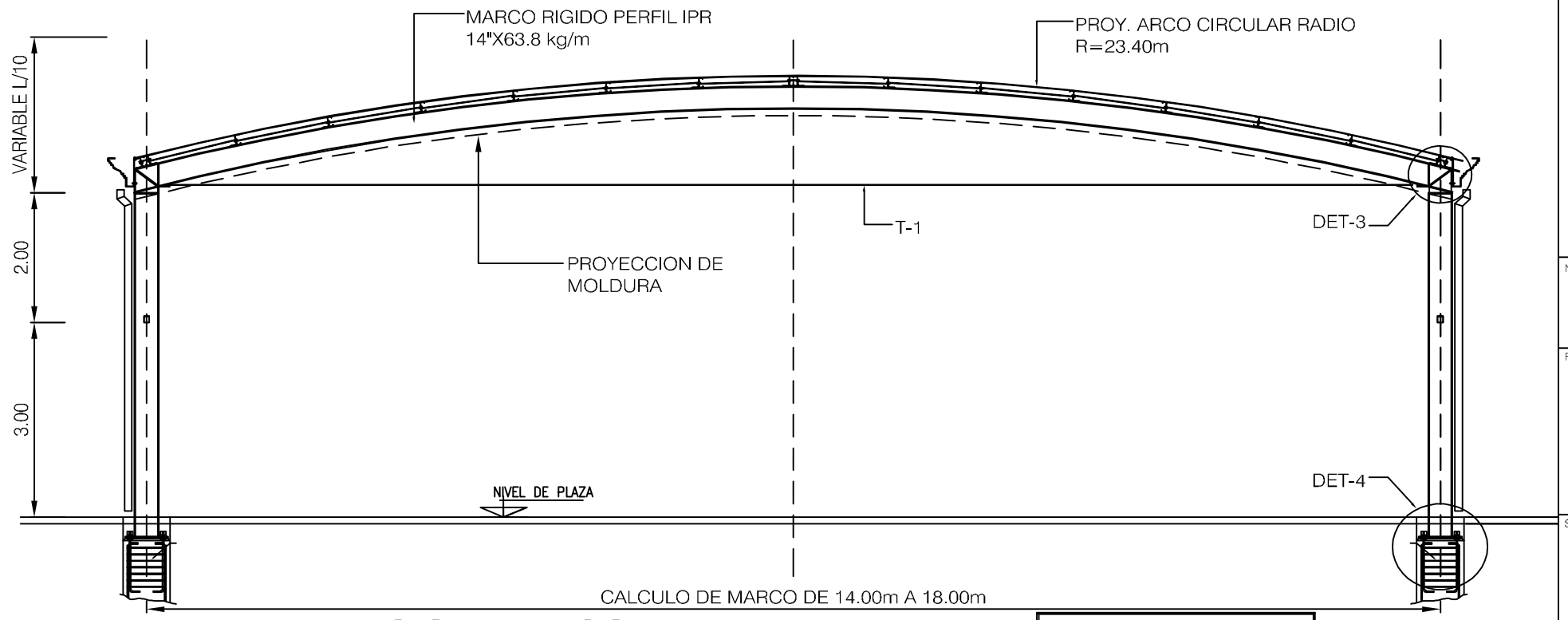

ELEVACION MARCO MA-1

T1- RDO LISO Ø3/4"

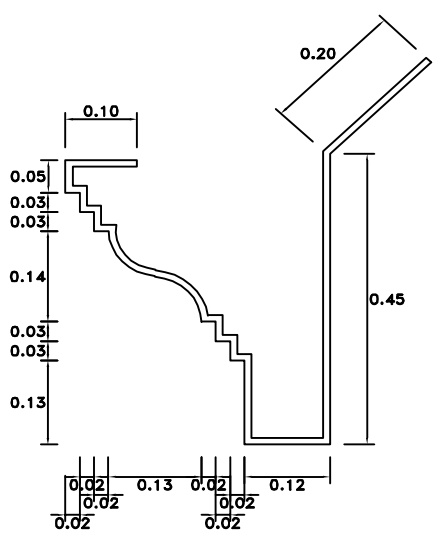

MOLDURA CANAL DE
DESAGÜE TODO EL PERIMETRO

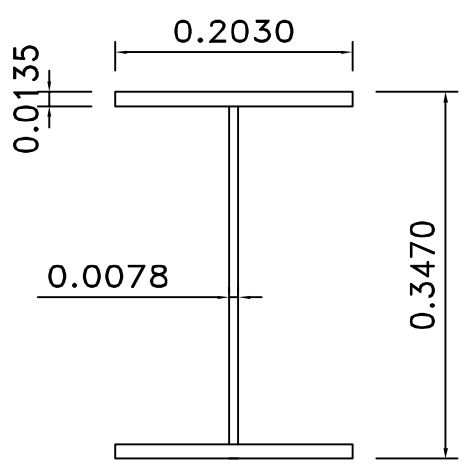

IPR 14"X63.8 kg/m
EN COLUMNA

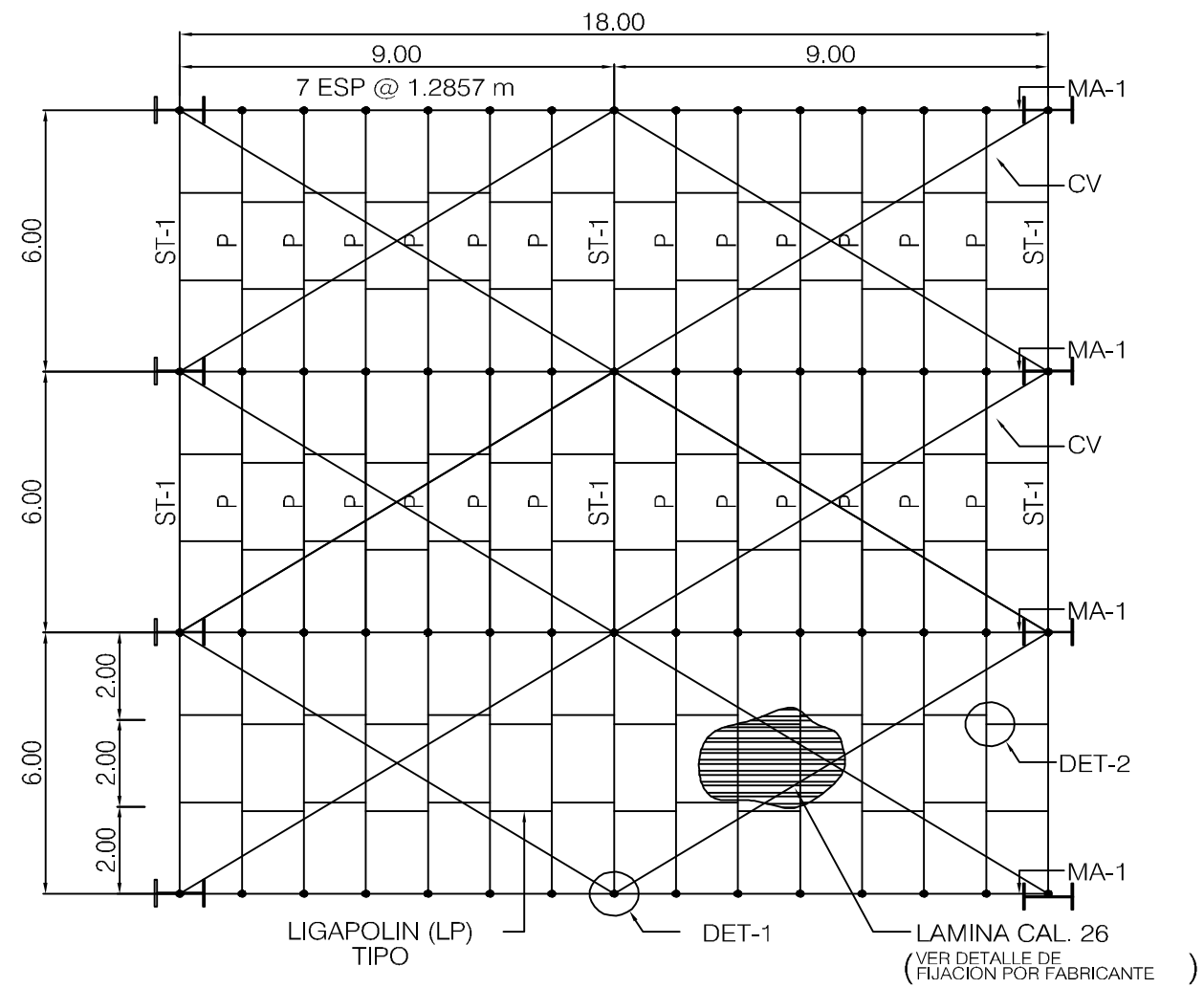

PLANTA ESTRUCTURAL

NOTAS:
1.-ACOTACIONES EN METROS EXCEPTO INDICADOS.
2.-ACERO IPR, RDO LISO, ANCLAS, CLIPS, A-36 Fy=2530kg/cm2.
3.-ACERO EN PERFILES DELGADOS (HT) Fy=3500kg/cm2 CALIDAD ESTRUCTURAL.
4.-SOLDADURA EN PERFILES DELGADOS E-6018, RESTO E-7018.
5.-COLOCAR CAPA DE ANTICORROSIVO A 2 MANOS CON PISTOLA DE AIRE.

ST1- 2(6TH12)
ST2- 2(4TH12)
P- 6TH12
CV- RDO LISO Ø1/2"
LP- RDO LISO Ø3/8"

Planos estructurales
s/e

Secretaría de Infraestructura Nuevo León

Norte

Proyecto

Mercado Melchor Ocampo

Melchor Ocampo, Nuevo León

Simbología / Notas

Revisión

No.	revisión / aprobación	

Ubicación

Escala: s/e
Acotaciones: Metros

Escala gráfica

Fecha
SEPTIEMBRE 2018

Responsable del proyecto
Arq. Sandra Guadalupe Patiño Macías
Directora de proyectos

Plano
ESTRUCTURAL
PLANOS ESTRUCTURALES

Clave de plano
EST.01

Nota
ESTE PROGRAMA ES DE CARÁCTER PÚBLICO, NO ESTÁ FINANCIADO PROMOVIDO POR PARTIDO POLÍTICO ALGUNO Y SUS RECURSOS PROVIENEN DE LOS IMPUESTOS QUE PAGAN TODOS LOS CONTRIBUYENTES. ESTÁ PROHIBIDO EL USO DE ESTE PROGRAMA C FINES POLÍTICOS, ELECTORALES, DE LUCRO Y OTROS DISTINTOS A ESTABLECIDOS.

GOBIERNO DEL ESTADO DE NUEVO LEÓ
Secretaría de Infraestructura
Subsecretaría de Construcción
Dirección de Proyectos